PRZEKRÓJ **A-A**

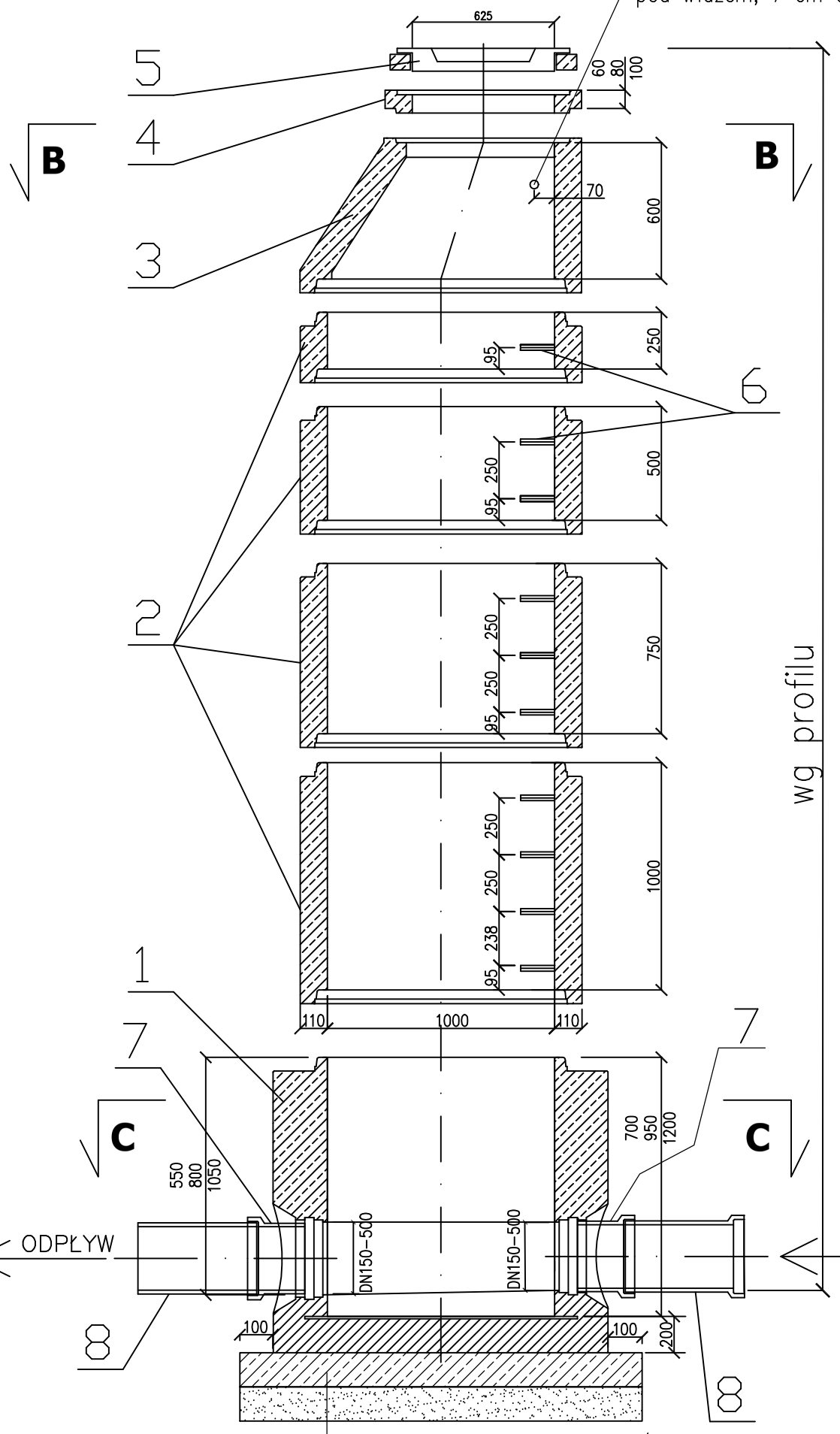

płyta żelbetowa z betonu C12/15 o średnicy min. 0,10 m większej od średnicy zewnętrznej kręgu betonowego, grubość 0,15m, podsypka piaskowa grubość 15 cm

RZUT **B-B**

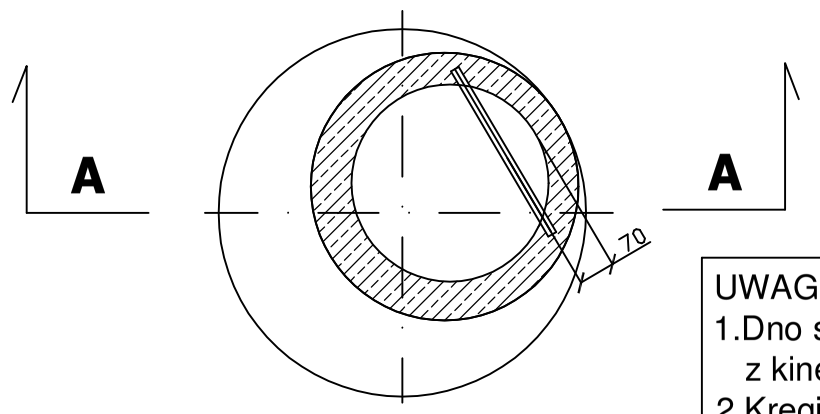

PRZEKRÓJ **C-C**

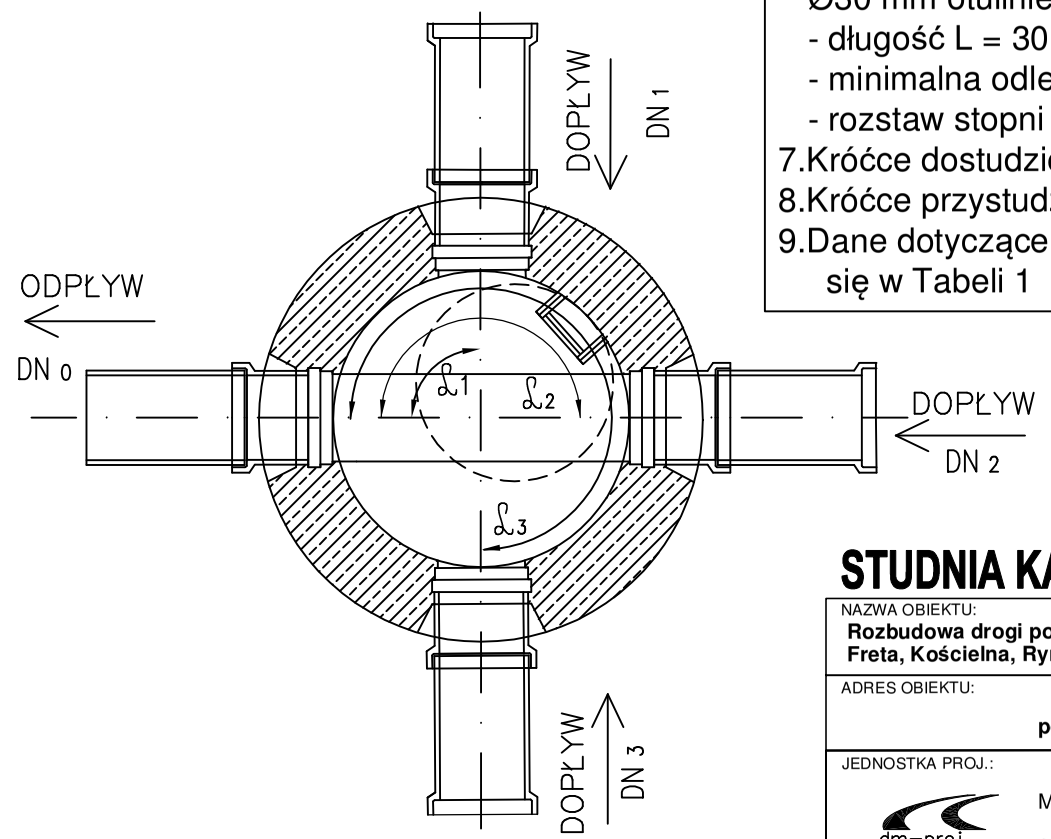

UWAGA:
Studnie od D1, D2, D6, D7, D10 i D11 zabudować na istniejącym kanale

UWAGI:
1. Dno studzienki z kinetą z betonu C35/45, W 10 z kinetą o wysokości 3/4 średnicy nowego kanału
2. Kręgi betonowe DN 1000 mm z betonu C35/45, W10 łączone na uszczelki gumowe
3. Zwężka (konus) z betonu C35/45, W 10
4. Pierścienie betonowe dystansowe
5. Właz żeliwny DN 625, klasy D 400, bez wentylacji
6. Stopnie złazowe z pełnych prętów stalowych Ø30 mm otulinie tworzywowej antypoślizgowej
   - długość L = 30 cm
   - minimalna odległość od ściany komory 15 cm
   - rozstaw stopni w układzie drabinowym co 30 cm
7. Króćce dostudzienne od dn150 do dn500.
8. Króćce przystudzienne od dn150 do dn500.
9. Dane dotyczące poszczególnych studni znajdują się w Tabeli 1 - Zestawienie studni KD.

STUDNIA KANALIZACYJNA DN1000

NAZWA OBIEKTU:
Rozbudowa drogi powiatowej Nr 1837 C na odcinku ulic: Nowe Osiedle, Freta, Kościelna, Rynek, Kościuszki, 11 listopada, 3 Maja w msc. Górzno

ADRES OBIEKTU:
województwo Kujawsko-Pomorskie
powiat brodnicki jednostka ewid.: Bobrowo

JEDNOSTKA PROJ.:
dm-proj
DM-PROJ
Mariusz Majewski
Ostrowite 172
87-522 Ostrowite

INWESTOR:
Zarząd Powiatu w Brodnicy
ul. Kamionka 18
87-300 Brodnica

NAZWA OPRACOWANIA:
PROJEKT BUDOWLANY

TYTUŁ RYSUNKU:
STUDNIA KANALIZACYJNA

FUNKCJA	IMIĘ I NAZWISKO	NR UPRAWNIEŃ I SPECJ.	PODPIS
PROJEKTANT	mgr inż. Katarzyna Jakubowska	KUP/0145/POOS/09 do proj. bez ograniczeń w specj. instal w zakresie sieci, instalacji i urządzeń ciep. wentyl., gaz., wod., i kanalizacyjnych	
SPRAWDZAJĄCY BRANŻA SANITARNA	mgr inż. Monika Królikowska	KUP/0151/POOS/09 do proj. bez ograniczeń w specj. instal w zakresie sieci, instalacji i urządzeń ciep. wentyl., gaz., wod., i kanalizacyjnych	
DATA: 08.2023	BRANŻA: SANITARNA	SKALA: 1:25	NR RYS. 8